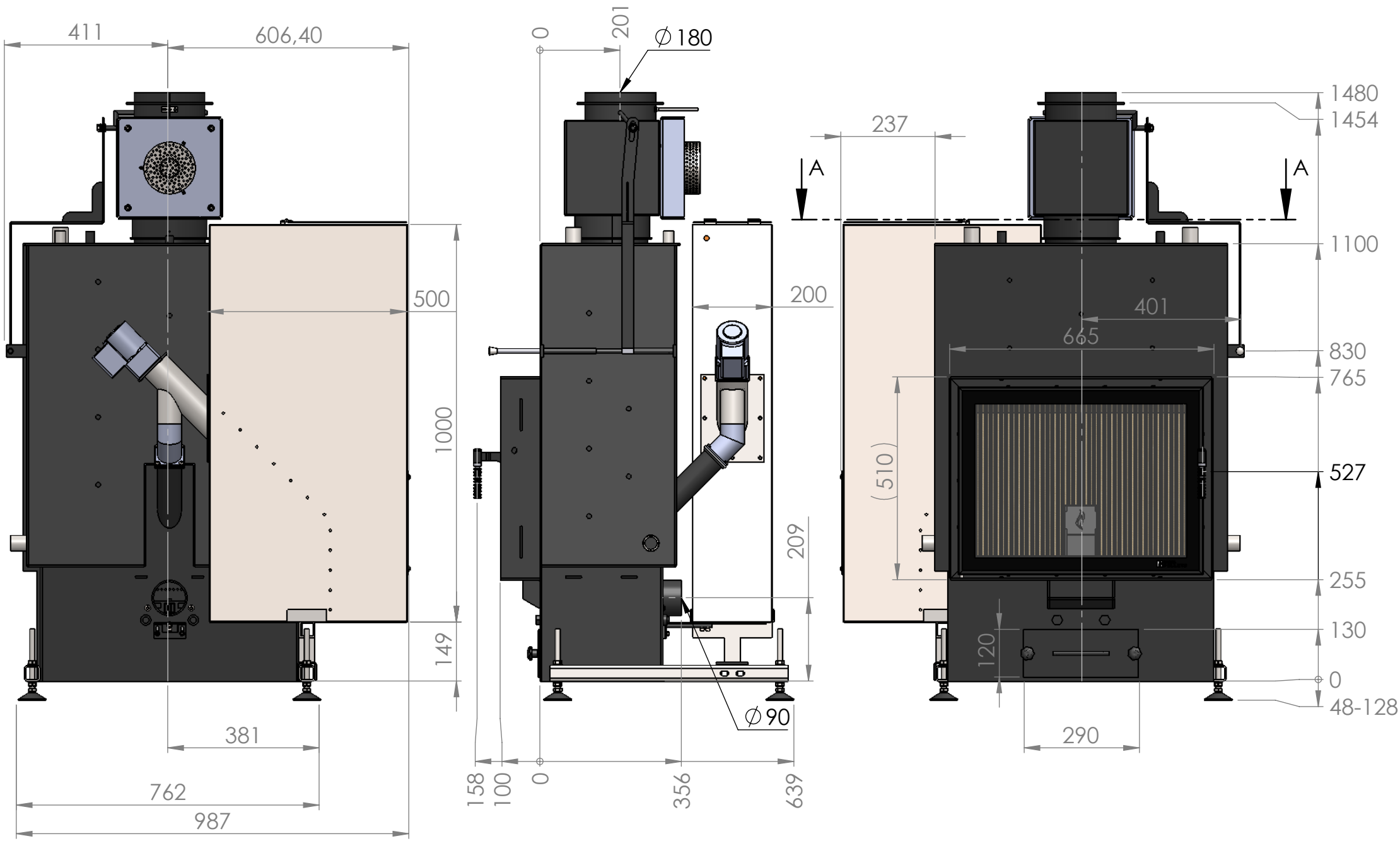

WYMIARY - LOUIS AQUA 15kW ZE ZBIORNIKIEM 45 kg

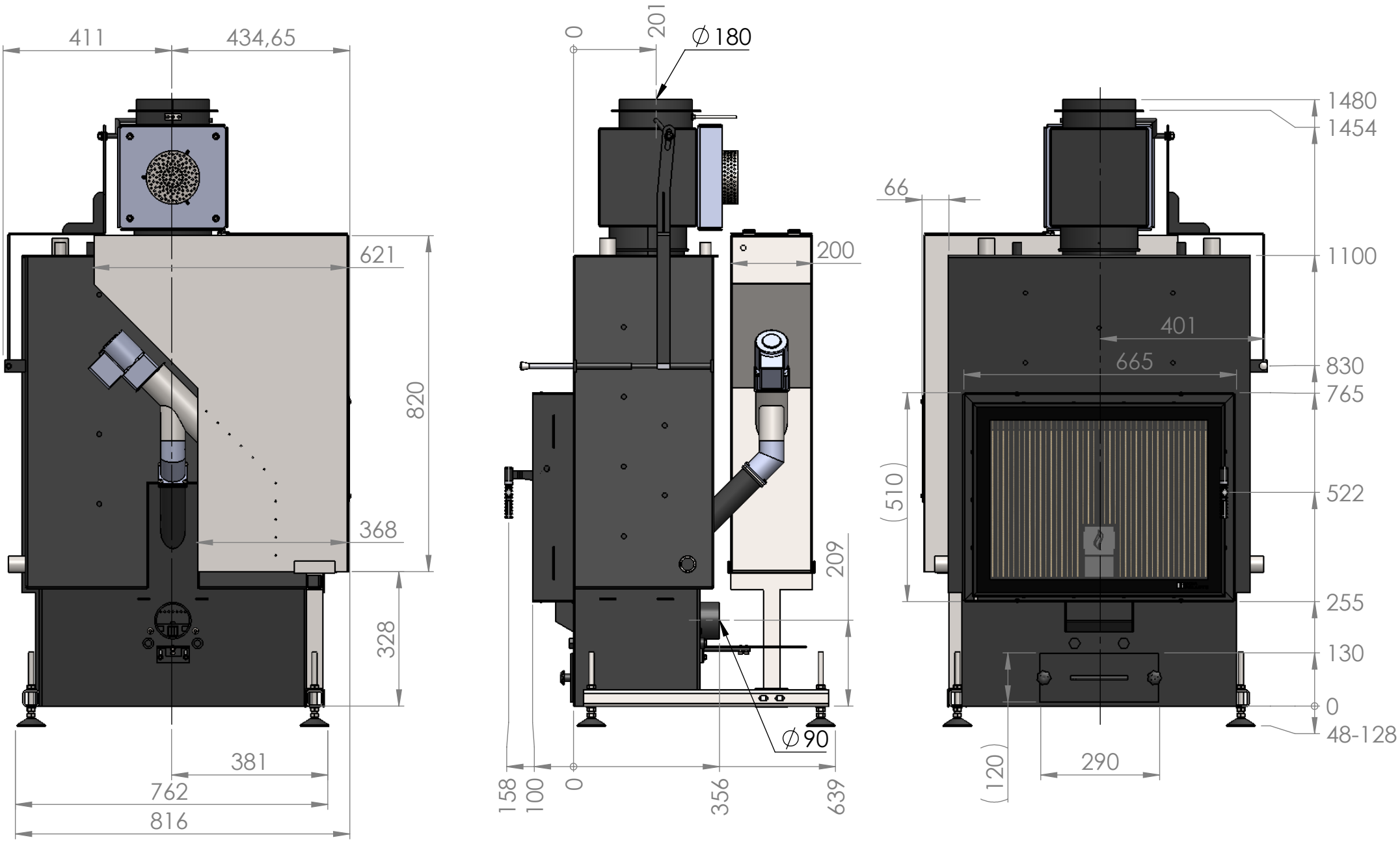

WYMIARY - LOUIS AQUA 15kW ZE ZBIORNIKIEM 30 kg

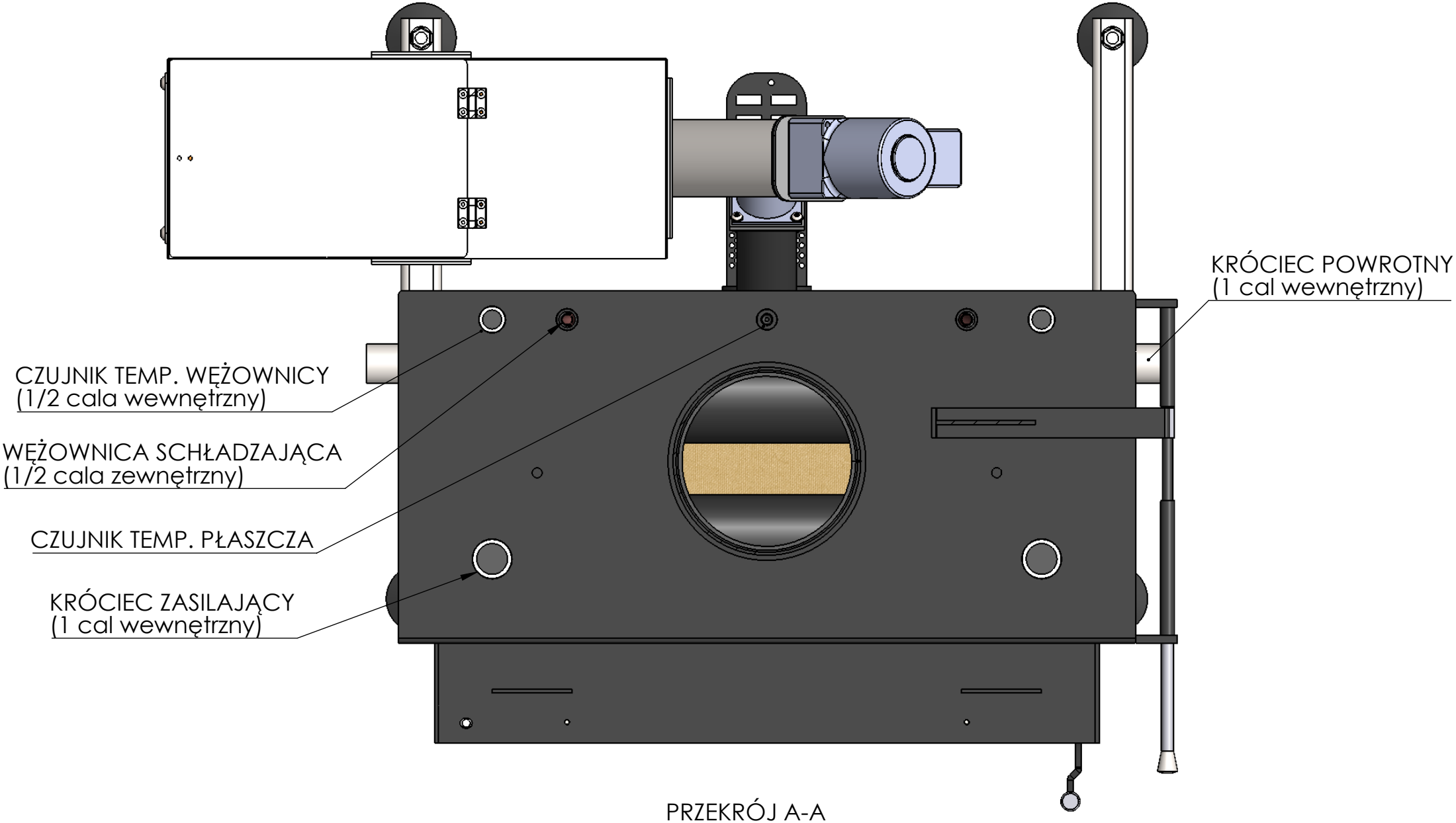
KRÓCIEC POWROTNY
(1 cal wewnętrzny)
CZUJNIK TEMP. WĘŻOWNICY
(1/2 cala wewnętrzny)
WĘŻOWNICA SCHŁADZAJĄCA
(1/2 cala zewnętrzny)
CZUJNIK TEMP. PŁASZCZA
KRÓCIEC ZASILAJĄCY
(1 cal wewnętrzny)

PRZEKRÓJ A-A

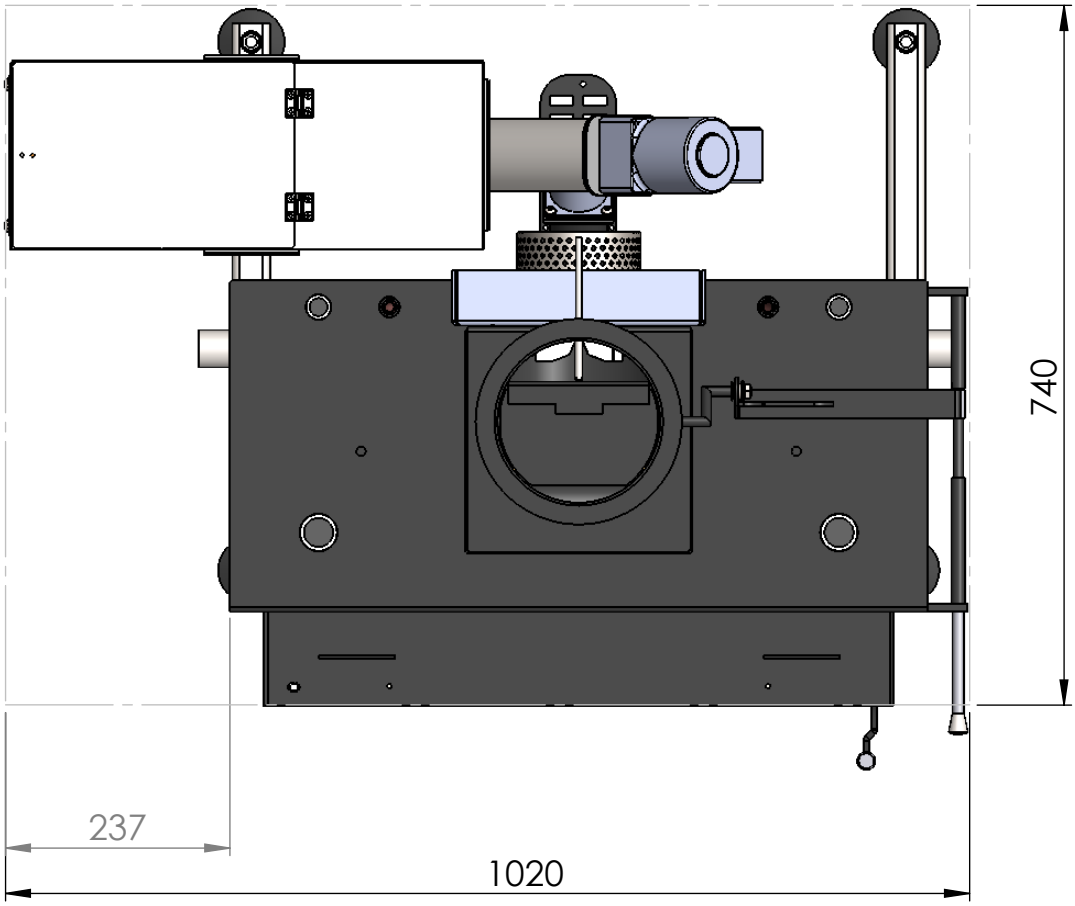
740
237
1020

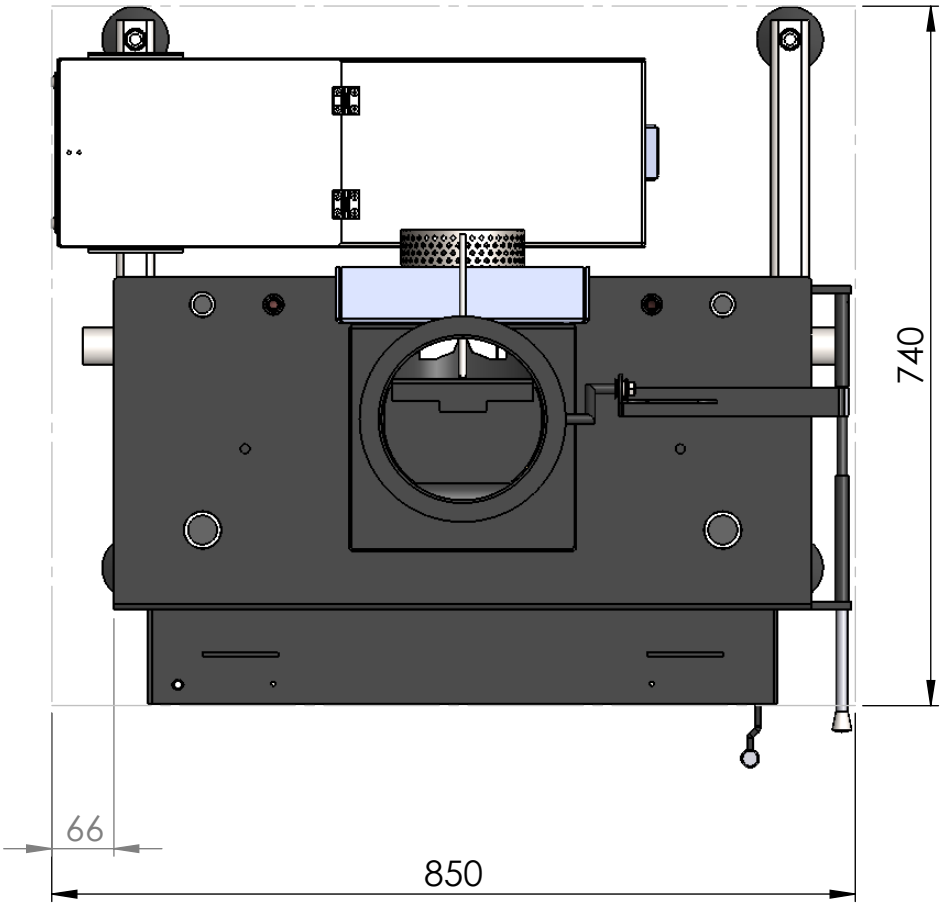
740
66
850